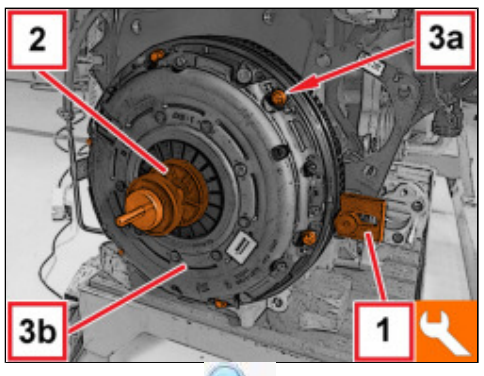

Uitbouwen (Inbouwen)

1. Monteer het vliegwielblokkeergereedschap.

Gereedschap	Omschrijving	Functie	Geldigheid
1860846000	Anticoppia	Fermavolano	2.0 JTDM

2. Monteer het centreergereedschap voor de koppeling.

3. Draai de bouten (3a) kruiselings los en verwijder de drukgroep (3b) compleet met de koppelingsplaat.

1. Draai bij gemonteerd vliegwielblokkeerhulpstuk (1a) de bouten (1b) los en verwijder het vliegwiel (1c).

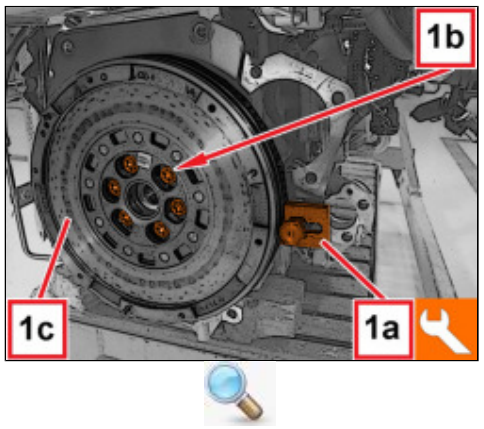

Gereedschap	Omschrijving	Functie	Geldigheid
1860846000	Anticoppia	Fermavolano	2.0 JTDM

1. Draai de bouten (1a) los en verwijder het vliegwieldeksel (1b).

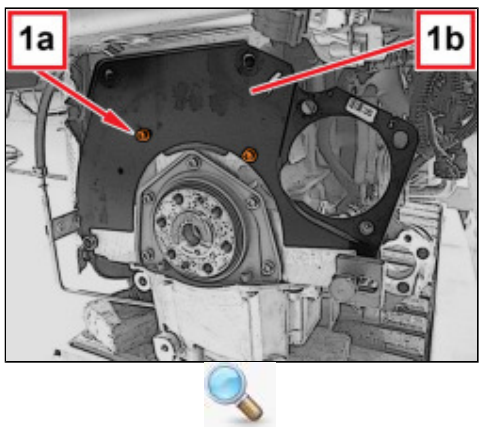

- Verwijder het vliegwielblokkeergereedschap.

Gereedschap	Omschrijving	Functie	Geldigheid
1860846000	Anticoppia	Fermavolano	2.0 JTDM

1. Monteer de steun op het cilinderblok en plaats de motor m.b.v. een geschikte werkplaatskraan op de revisiebok.

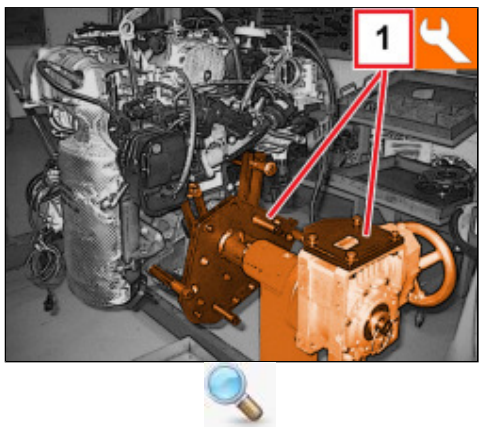

Gereedschap	Omschrijving	Functie	Geldigheid
1871000000	Staffa	Posizionamento motore su cavalletto di revisione	2.0 JTDM

Inbouwen (Uitbouwen)

- Ondersteun de motor met de steungereedschappen m.b.v. een geschikte werkplaatskraan.

- Draai de bevestigingsbouten van het cilinderblok aan de steun van de revisiebok los.

- Plaats de motor op een geschikte bok.

- Plaats het vliegwieldeksel en draai de bijbehorende bouten vast.

1. Plaats het vliegwiel en draai de bijbehorende bouten handvast aan.

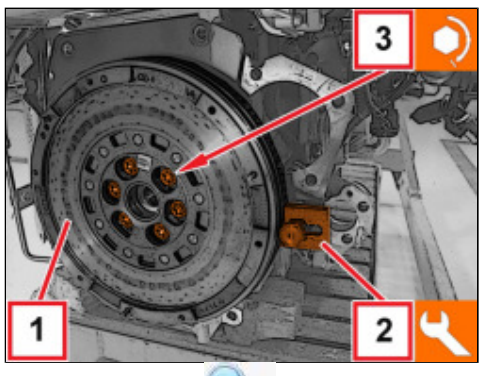

2. Monteer het vliegwielblokkeergereedschap.

Gereedschap	Omschrijving	Functie	Geldigheid
1860846000	Anticoppia	Fermavolano	2.0 JTDM

3. Draai de nieuwe bevestigingsbouten van het vliegwiel met aanhaalmoment vast.

1. Plaats de drukgroep (1a) compleet met de koppelingsplaat m.b.v. passend centreergereedschap (1b) en draai de nieuwe bouten (1c) kruiselings met aanhaalmoment vast.

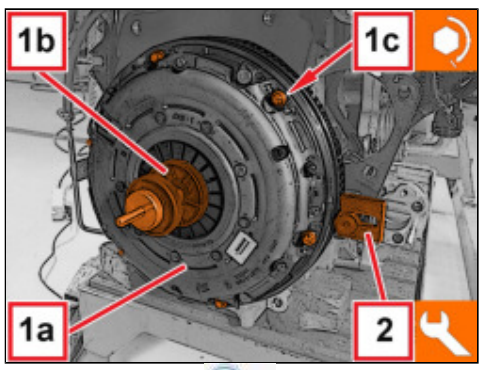

Meccanismo frizione	Vite (da sostituire)	M8	2.5 ÷ 3.1	2.0 JTDM

2. Verwijder het vliegwielblokkeergereedschap.

Gereedschap	Omschrijving	Functie	Geldigheid
1860846000	Anticoppia	Fermavolano	2.0 JTDM